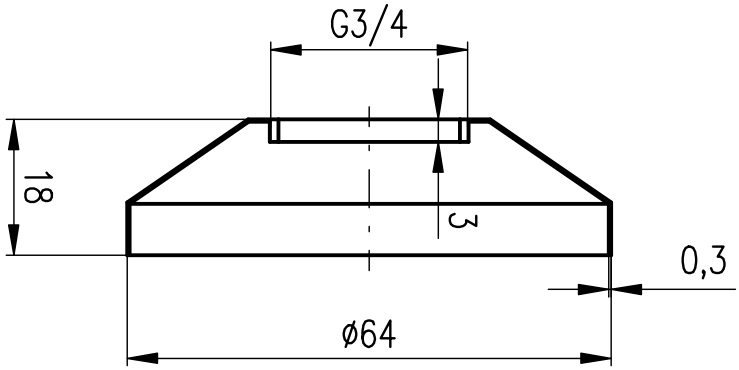
G3/4
18
3
0,3
ø64

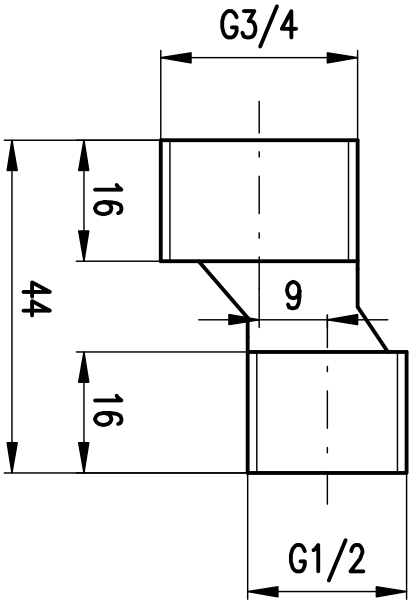
G3/4
16
44
9
16
G1/2